Evier 2 Cuves - 1 Egouttoir - 1200 x 600 x 900 mm

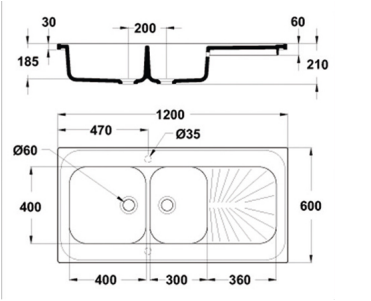

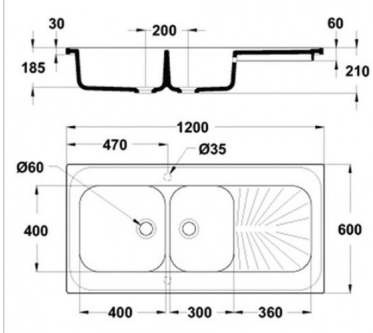

Il sont équipés de 2 portes battantes ou coulissantes (en option) à préciser lors de la commande.

Note : Pas noté
Prix
Prix ??TTC : 990,00 €

Poser une question sur ce produit

Description du produit

Les Eviers céramique Sur Meuble & Les Eviers Varicor Sur Meuble
Destinés aux salles de préparation et salles d'Enseignement Sanitaire et Social, les Eviers sur meuble peuvent être combinés à des meubles et équipements électro-ménagers en Ilots Centraux ou Linéaires Muraux.
Ils sont proposés avec 1 ou 2 Cuves associées à 1 ou 2 Egouttoirs.
Sous l'évier, un meuble de protection masque les attentes et évacuations.
Il est équipé de 2 portes battantes ou coulissantes (en option) préciser "CL" après la référence.

Robinetterie à choisir au chapitre dédié.

Commentaires des clients

Il n'y a pas encore de commentaire sur ce produit.